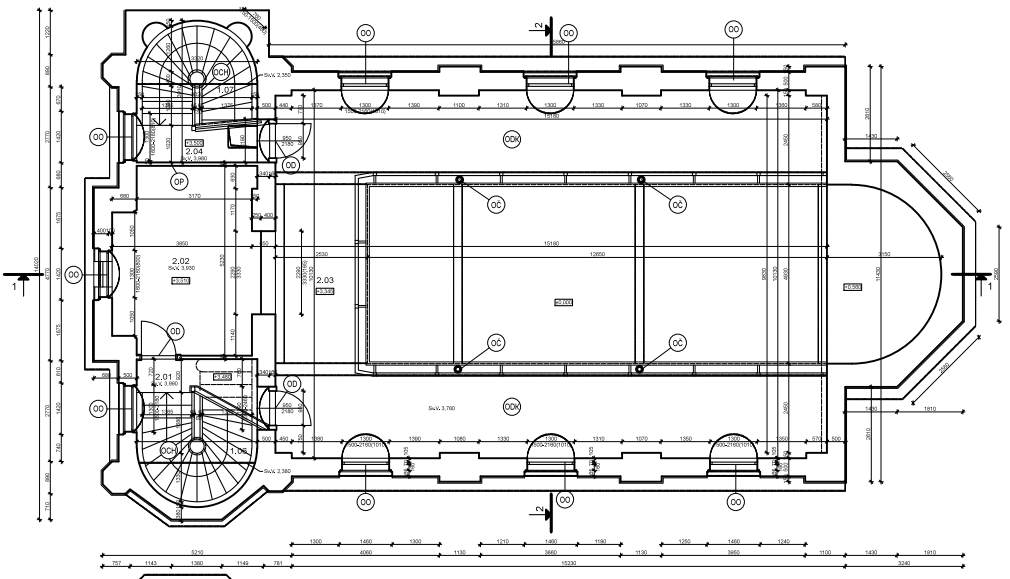

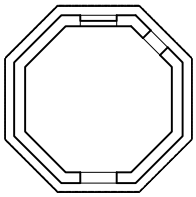

LEGENDA MIESTNOSTÍ

ČÍSL	ÚČEL MIESTNOSTI	SVIETLA VÝŠKA PRI	PLOCHA/KUB	PODLAHA
2.01	CHODBA	3,950	4,30	DREVENÁ PODLAHA
2.02	MOCNÍ PLIŠKA DRY HAMBÁRAS	3,930	20,50	DREVENÁ PODLAHA
2.03	ŽENSKÁ VÝSTAVNÍ SÍŇ MAJSKÉ	3,780	81,25	DREVENÁ PODLAHA
2.04	CHODBA	3,950	3,95	DREVENÁ PODLAHA
1.05	SCHODISKO			
1.07	SCHODISKO			

OO OSTRÁNIŤ OKNO

OD OSTRÁNIŤ DVERE

OP OSTRÁNIŤ PRIEČKU

OCH OSTRÁNIŤ SCHODISKO

OD OSTRÁNIŤ PODLAHU

ODK OSTRÁNIŤ DREVENÚ KONŠTRUKCIU ŽENSKEJ GALÉRIE

OČ OBNOVIŤ STĹPOV ODBORNÝM REMESELNÝM SPÔSOBM, OČISTENIE OD NEČISTÔT A SEKUNDÁRNYCH NÁTEROV, OBNOVY V PÔVODNEJ FAREBNOSTI PODĽA VÝSLEDKOV REŠTAURÁTORSKÉHO PRIESKUMU

- VŠETKY ROZMERY JESTVUJÚCICH KONŠTRUKCIÍ A STAVEBNÝCH OTVOROV JE POTREBNÉ PRI REALIZÁCII PREVERIŤ PRIAMO NA STAVENISKU
- VŠETKY ROZMERY NAVRHOVANÝCH KONŠTRUKCIÍ A STAVEBNÝCH OTVOROV JE POTREBNÉ PRISPÔSOBIŤ SKUTKOVÝM ROZMEROM ZISTENÝM PRIAMO NA STAVENISKU
- UMIESTNENIE PRIERAZOV KOORDINOVAŤ S PRÍSLUŠNOU ČASŤOU PROJEKTOVEJ DOKUMENTÁCIE A PROJEKTANTOM
- PRI VŠETKÝCH NEJASNOSTIACH PRIZVAŤ PROJEKTANTA NA OBHLIADKU
- DODÁVATEL STAVBY JE POVINNÝ REALIZOVAŤ VŠETKY PRÁCE V ZMYSLE PLATNÝCH STN S DODRŽANÍM TECHNOLOGICKÝCH A BEZPEČNOSTNÝCH POSTUPOV. ĎALEJ JE POVINNÝ REŠPEKTOVAŤ USTANOVENIA STN 73041 O PRÍSLUŠNÝCH ROZMEROVÝCH ODCHÝLKACH REALIZOVANÝCH KONŠTRUKCIÍ PROTI PROJEKTOVANÉMU STAVU. KAŽDÚ ODCHÝLKU OD PROJEKTU JE POTREBNÉ PREROKOVAŤ S GP.

INVESTOR	MESTO BREZNO
GENERÁLNY PROJEKTANT	INGART,s.r.o. MAJERNÍKOVÁ 1/B, 841 05 BRATISLAVA
ZODPOVEDNÝ PROJEKTANT	Ing. Lukomíra PLIŠOVÁ Ing., Mgr.Art. Peter ŽIVNER
VYPRACOVAL	Ing., Mgr.Art. Peter ŽIVNER Jana Hýblová
NÁZOV AKCIE	STAVEBNÉ ÚPRAVY SYNAGÓGA BREZNO
MIESTO STAVBY	ŠTÚROVÁ 11, BREZNO okres Brezno, Parcela č. 1810/3
STUPEŇ PROJEKT DOKUMENTÁCIE	JEDNOSTUPŇOVÝ PROJEKT
ČASŤ	ARCHITEKTONICKO- STAVEBNÁ ČASŤ

INGART INGART,s.r.o.
MAJERNÍKOVÁ 1/B, 841 05 BRATISLAVA
DAVID INGART@INGART.SK TEL.Č. 0905 40 38 40

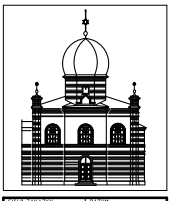

ČÍSLO ZÁKAZKY	DÁTUM
INGZWINGO010	MAREC 2014
MIERKA	FORMÁT
1:50	8xA4

VÝKRES	ČÍSLO VÝKRESU
PÔDORYS 2NP, KUPOLA STARÝ STAV	3